DRENAGEM PLUVIAL

RUA JOÃO A RODRIGUES

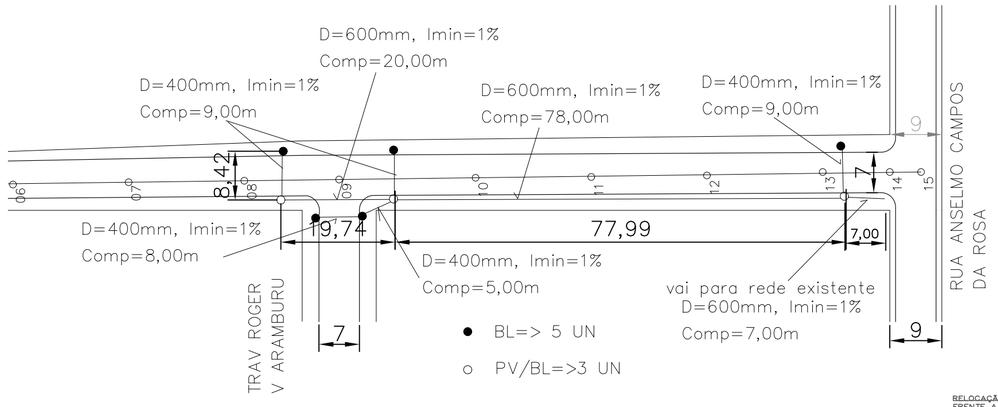

Detalhe do Espelho

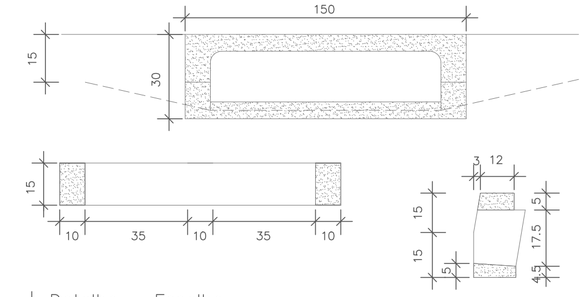

Detalhe – Espelho
Sem Escala

Detalhe Reforma de Boca de Lobo

ALTERNATIVA 01

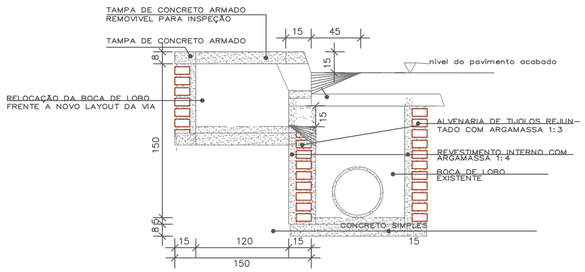

Detalhe – Reforma de Boca de Lobo Corte AA'
Sem Escala

ALTERNATIVA 02

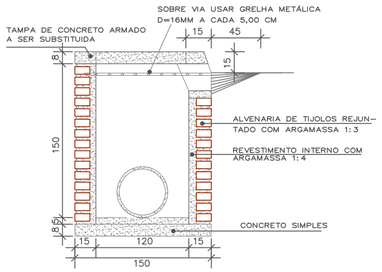

Detalhe – Reforma de Boca de Lobo Corte AA'
Sem Escala

Detalhe Poço de Visita

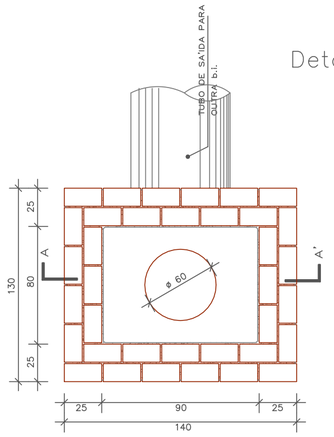

Detalhe – Planta Baixa Poço de Visita
Sem Escala

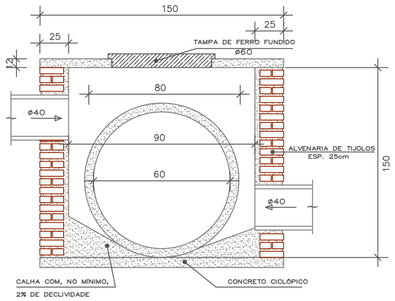

Detalhe – Poço de Visita Corte AA'
Sem Escala

Detalhe Boca de Lobo

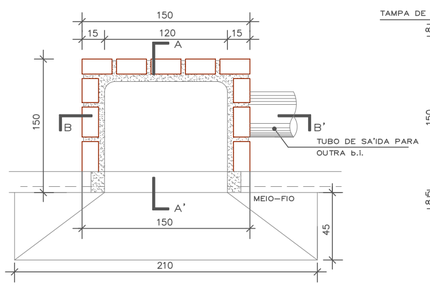

Detalhe – Planta Baixa Boca de Lobo
Sem Escala

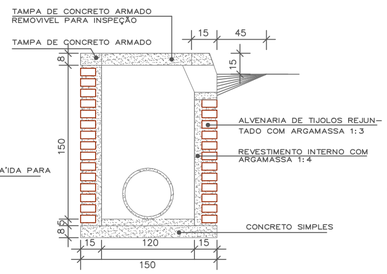

Detalhe – Boca de Lobo Corte AA'
Sem Escala

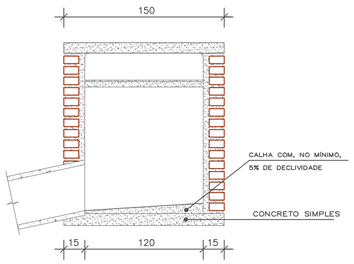

Detalhe – Boca de Lobo Corte BB'
Sem Escala

COORDENADAS GPS INÍCIO DO 1º TRECHO: ESQ COM RUA ANSELMO CAMPOS DA ROSA: S 28°39'59,54" O 56°00'44,97"

COORDENADAS GPS FIM DO 1º TRECHO: ESQ/C TRAV ROGER V ARAMBURU: S 28°40'01,03" O 56°00'48,18"

COORDENADAS GPS INÍCIO DO 2º TRECHO: ESQ/C TRAV ROGER V ARAMBURU: S 28°40'01,03" O 56°00'48,18"

COORDENADAS GPS FIM DO 2º TRECHO: ESQUINA DA RUA BENJAMIN D. CAMARGO: S 28°40'02,83" O 56°00'53,36"

PREFEITURA MUNICIPAL DE SÃO BORJA-RS

SEC. MUN. DE PLANEJAMENTO ORÇAMENTO E PROJETOS

DEPARTAMENTO DE PROJETOS E EDIFICAÇÕES

CENTRO ADMINISTRATIVO SALVADOR LIONÇO PEREIRA ALVAREZ - RUA VEREADOR EURICO BATISTA DA SILVA,Nº 64, - SÃO BORJA/RS

RUA JOÃO ANTONIO RODRIGUES

GERAL:	PROJETO DE PAVIMENTAÇÃO COM PEDRA BASALTICA IRREG PROJETO DE ACESSIBILIDADE PROJETO DE SINALIZAÇÃO PROJETO DE DRENAGEM PLUVIAL PROJETO DE TERRAPLENAGEM	PREFEITO MUNICIPAL: EDUARDO BONOTTO SECRETÁRIO MUNICIPAL: JOÃO PEDRO DAITX
RESPONSÁVEL TÉCNICO:	FERNANDO BRASIL AQUINO DOS SANTOS ENGENHEIRO CIVIL - CREA/RS 095.182	COODENADOR : CARLOS LUIZ LUCHESE DESENHO: FERNANDO BRASIL
OBRA: PAVIMENTAÇÃO COM PEDRA IRREGULAR		ÁREA: 1.781,06 m²
ENDEREÇO: RUA JOÃO ANTONIO RODRIGUES		MUNICÍPIO: SÃO BORJA-RS
TRECHO: RUA JOÃO A RODRIGUES ENTRE RUA ANSELMO CAMPOS DA ROSA E RUA BENJAMIN DUARTE CAMARGO ESCALA: 1/750 — DATA: NOV / 2020	ASSUNTO: LEVANTAMENTO PLANIALTIMÉTRICO	Nº PRANCHA: 03/03
REVISÃO: DATA: 16/11/2020	ORÇAMENTO GERAL DA UNIÃO	PLANO DE TRABALHO:
LOCAL DO ARQUIVO: DESKTOP/RUA JOÃO ANTONIO RODRIGUES/RUA JOAO A RODRIGUES PAV. DREN. E ACESSIBILIDADE		GESTÃO 2017/2020