Quadro de Cargas (QD)

Circuito	Descrição	Esquema	Método de inst.	V (V)	Pot. total. (W)	Pot. - R (W)	Pot. - S (W)	Pot. - T (W)	FCT	FCA	In' (A)	Seção (mm2)	Ic (A)	Disj (A)
1	Iluminação 1	F+N	B1	220 V	399	399			1.00	0.70	2.1	1.5	17.5	16.0
2	Iluminação 2	F+N	B1	220 V	327	327			1.00	0.65	2.7	1.5	17.5	16.0
3	Iluminação 3	F+N	B1	220 V	98	98			1.00	0.70	0.8	1.5	17.5	16.0
4	Tomadas 1	F+N	B1	220 V	1200		1200		1.00	0.70	7.8	2.5	24.0	20.0
5	Tomadas 2	F+N	B1	220 V	900		900		1.00	0.65	6.3	2.5	24.0	20.0
6	Tomadas cozinha	F+N	B1	220 V	700	700			1.00	0.70	4.5	2.5	24.0	20.0
7	Torneira elétrica	F+N+T	B1	220 V	4000		4000		1.00	0.70	32.5	6	41.0	40.0
8	Chuveiro 1	F+N+T	B1	220 V	5400			5400	1.00	1.00	24.5	4	32.0	25.0
9	Chuveiro 2	F+N+T	B1	220 V	5400		5400		1.00	1.00	24.5	4	32.0	25.0
10	Ar Cond. atendimento	F+N+T	B1	220 V	2800			2800	1.00	0.70	20.2	2.5	24.0	20.0
11	Ar cond. oficina 2	F+N+T	B1	220 V	2800			2800	1.00	0.70	20.2	4	32.0	20.0
12	Ar cond. Recreação	F+N+T	B1	220 V	2600	2600			1.00	0.65	20.2	2.5	24.0	20.0
13	Ar cond. enfermagem	F+N+T	B1	220 V	1400	1400			1.00	0.65	10.9	2.5	24.0	20.0
14	Ar cond. administração	F+N+T	B1	220 V	1400	1400			1.00	0.80	8.8	2.5	24.0	20.0
15	Ar cond. refeitorio	F+N+T	B1	220 V	2600	2600			1.00	0.80	16.4	2.5	24.0	20.0
16	Circuitos existentes	F+N+T	B1	220 V										
17	Circuitos existentes	F+N+T	B1	220 V										
18	Circuitos existentes	F+N+T	B1	220 V										
19	Circuitos existentes	F+N+T	B1	220 V										
TOTAL					32024	9524	11500	11000						

Legenda

Símbolo	Descrição
	Caixa de medição sobrepor a 1,50m do piso
CXPAS	Caixa de passagem de embutir no piso
	Entrada de serviço aérea
g	Interruptor paralelo 1 tecla - 1,10m do piso
a	Interruptor simples 1 tecla - 1,10m do piso
h h	Interruptor simples 2 teclas - 1,10m do piso
1 26 f 2x36	Luminária p/ lâmp. fluor. tubular - sobrepor
1 b 13	Luminária spot p/ fluor. compacta simples - sobrepor
CHG 8 5400	Ponto 2P+T a 2,20m do piso
	Quadro de distribuição - embutir a 1,50m do piso
ARC10000 11 1400	Tomada universal 2P a 2,20m do piso
2PT 5	Tomada universal 2P+T a 0,30m do piso
TOE 7 4000	Tomada universal 2P+T a 1,10m do piso
2PT 5	Tomada universal 2P+Ta 1,10m do piso

Legenda das indicações

2PT	2P+T 10A - baixa
CXPAS	300x300x400mm
CHG	Chuveiro grande
ARC10000	Condicionador de ar 10000BTU
ARC18000	Condicionador de ar 18000BTU
TOE	Torneira elétrica

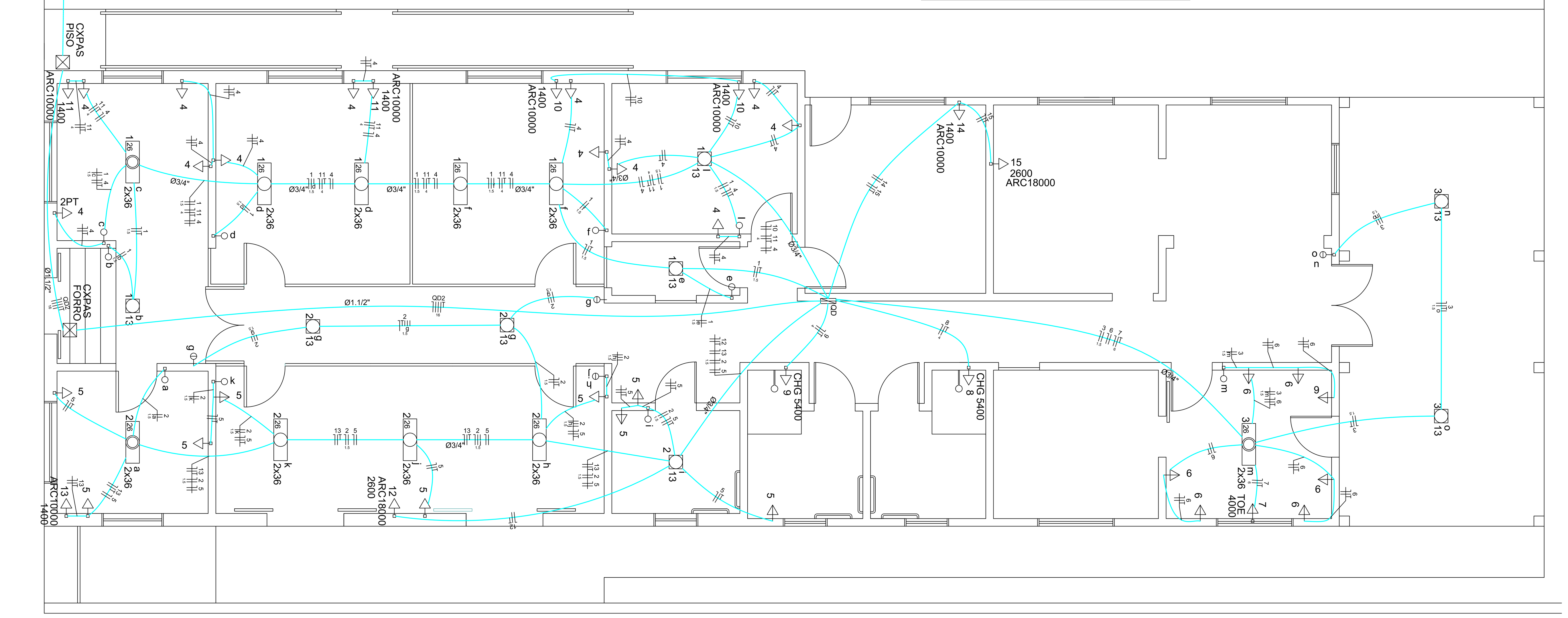

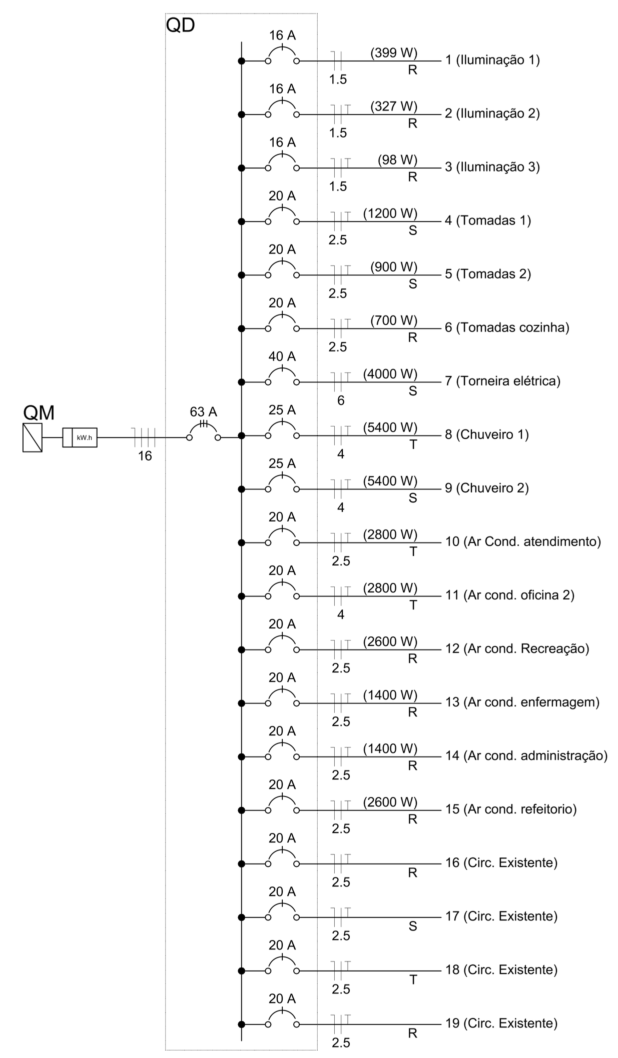

- PREFEITURA MUNICIPAL DE SÃO BORJA -

Sec.Mun. de PlaneJ., Orç., e Projetos

PROJETO DA REDE ELÉTRICA
REFORMA CAPS I

Prancha: 01

Proprietário: Prefeitura Municipal de São Borja

Escala: 1:50

Projeto: Henrique Stein - Eng. Eletricista - CREA/RS 210.535

Data: Fev/2019